見積参考資料

工事名　Ｒ２吉土　岩谷川　吉・山川村雲　河川工事（２）

◇経費情報◇

工種区分	河川工事
単価地区	徳島東部１
施工地域・工事場所	補正無し（地方部　施工場所が一般交通等の影響を受けない場合）
前金支出割合	補正を行わない
契約保証	金銭的保証
現場環境改善費	計上しない

注意

「見積参考資料」は入札参加者の迅速で適正な工事費の見積りのための一資料であり、請負契約を拘束するものではない。

現場管理費に係る積算は令和2年5月1日から適用する積算基準に基づくものとする。

設計内訳書（本01）

工事名	Ｒ２吉土　岩谷川　吉・山川村雲　河川工事（２）	事業区分 工事区分	河川改修 築堤･護岸

工事区分・工種・種別・細別	規格	単位	数量	単価	金額	数量・金額増減	摘要
築堤･護岸		式	1				
河川土工		式	1				
掘削工		式	1				
掘削		m3	1,500				単　1号
盛土工		式	1				
路体(築堤)盛土	施工幅員:2.5m未満	m3	70				単　2号
路体(築堤)盛土	施工幅員:2.5m以上4.0m未満	m3	160				単　3号
路体(築堤)盛土	施工幅員:4.0m以上	m3	440				単　4号
残土処理工		式	1				
土砂等運搬		m3	970				単　5号
護岸基礎工		式	1				
作業土工		式	1				
床掘り	土質:土砂	m3	480				単　6号

設計内訳書（本01）

工事名	Ｒ２吉土　岩谷川　吉・山川村雲　河川工事（２）	事業区分 工事区分	河川改修 築堤･護岸

工事区分・工種・種別・細別	規格	単位	数量	単価	金額	数量・金額増減	摘要
埋戻し	土質:土砂	m3	250				単　7号
基面整正		m2	74				単　8号
法覆護岸工		式	1				
ｺﾝｸﾘｰﾄﾌﾞﾛｯｸ工(ｺﾝｸﾘｰﾄﾌﾞﾛｯｸ積)		式	1				
ｺﾝｸﾘｰﾄﾌﾞﾛｯｸ基礎 1号基礎ｺﾝ	ｺﾝｸﾘｰﾄ規格:18-8-25(高炉),底幅:43cm,高さ:25cm	m	118				単　9号
ｺﾝｸﾘｰﾄﾌﾞﾛｯｸ積	ﾌﾞﾛｯｸ規格:JIS A 5371 280*420*350	m2	501				単　10号
胴込･裏込材(砕石)	砕石規格:再生砕石 RC-40	m3	275				単　11号
1号天端ｺﾝｸﾘｰﾄ		m	103				単　12号
小口止ｺﾝｸﾘｰﾄ 4号小口止	ｺﾝｸﾘｰﾄ規格:18-8-40(高炉)	m3	1.43				単　13号
小口止ｺﾝｸﾘｰﾄ 4号-2小口止	ｺﾝｸﾘｰﾄ規格:18-8-40(高炉)	m3	1.26				単　14号
擁壁護岸工		式	1				
作業土工		式	1				
床掘り	土質:土砂	m3	110				単　15号

設計内訳書（本01）

工事名	Ｒ２吉土　岩谷川　吉・山川村雲　河川工事（２）	事業区分 工事区分	河川改修 築堤･護岸

工事区分・工種・種別・細別	規格	単位	数量	単価	金額	数量・金額増減	摘要
埋戻し	土質:土砂	m3	50				単　16号
基面整正		m2	93				単　17号
場所打擁壁工(構造物単位)		式	1				
重力式擁壁 2号擁壁	本体ｺﾝｸﾘｰﾄ規格:18-8-40(高炉)	m3	58				単　18号
樋管工		式	1				
作業土工		式	1				
床掘り		m3	10				単　19号
埋戻し		m3	3				単　20号
基面整正		m2	10				単　21号
4号樋管工		式	1				
樋管工（φ900）		m	4.8				単　22号
吐出工		基	1				単　23号
5号樋管工		式	1				

設計内訳書（本01）

工事名	Ｒ２吉土　岩谷川　吉・山川村雲　河川工事（２）	事業区分 工事区分	河川改修 築堤･護岸

工事区分・工種・種別・細別	規格	単位	数量	単価	金額	数量・金額増減	摘要
樋管工（φ600）		m	3.5				単　24号
吐出工		基	1				単　25号
集水枡		基	1				単　26号
水路工		式	1				
作業土工		式	1				
基面整正		m2	30				単　27号
現場打ち水路工		式	1				
L型水路工	B300-H300	m	57				単　28号
仮設工		式	1				
交通管理工		式	1				
交通誘導警備員		人日	10				単　29号
直接工事費		式	1				
共通仮設		式	1				

設計内訳書（本01）

工事名	Ｒ２吉土　岩谷川　吉・山川村雲　河川工事（２）	事業区分 工事区分	河川改修 築堤･護岸

工事区分・工種・種別・細別	規格	単位	数量	単価	金額	数量・金額増減	摘要
共通仮設費		式	1				
技術管理費		式	1				
土質等試験費		式	1				内　1号
共通仮設費（率計上）		式	1				
純工事費		式	1				
現場管理費		式	1				
工事原価		式	1				
一般管理費等		式	1				
工事価格		式	1				
消費税額及び地方消費税額		式	1				
工事費計		式	1				

一式当り内訳書

単価使用年月	2020.07
歩掛適用年月	2020.07
労務調整係数	1.000-00000　0.0　0

内　1号	土質等試験費						
名称・規格	条件	単位	数量	単価	金額	数量・金額増減	摘要
土質等試験費(一式入力)		式	1				単　34号
合計							

1次単価表

単価使用年月	2020.07
歩掛適用年月	2020.07
労務調整係数	1.000-00000　0.0　0

単　1号	掘削		単位	m3	単位数量	1	単価	

名称・規格	条件	単位	数量	単価	金額	摘要
掘削	土砂,片切掘削	m3	1			
積込(ﾙｰｽﾞ)	土砂,土量50,000m3未満	m3	1			
合計						
単価						円／m3

1次単価表

単価使用年月	2020.07
歩掛適用年月	2020.07
労務調整係数	1.000-00000　0.0　0

単　2号	路体(築堤)盛土	施工幅員:2.5m未満	単位	m3	単位数量	1	単価	

名称・規格	条件	単位	数量	単価	金額	摘要
路体(築堤)盛土	2.5m未満	m3	1			
合計						
単価						円／m3

1次単価表

単価使用年月	2020.07
歩掛適用年月	2020.07
労務調整係数	1.000-00000　0.0　0

単　3号	路体(築堤)盛土	施工幅員:2.5m以上4.0m未満	単位	m3	単位数量	1	単価	

名称・規格	条件	単位	数量	単価	金額	摘要
路体(築堤)盛土	2.5m以上4.0m未満	m3	1			
合計						
単価						円／m3

1次単価表

単価使用年月	2020.07
歩掛適用年月	2020.07
労務調整係数	1.000-00000　0.0　0

単　4号	路体(築堤)盛土	施工幅員:4.0m以上	単位	m3	単位数量	1	単価	

名称・規格	条件	単位	数量	単価	金額	摘要
路体(築堤)盛土	4.0m以上,10,000m3未満,無し	m3	1			
合計						
単価						円／m3

1次単価表

単価使用年月	2020.07
歩掛適用年月	2020.07
労務調整係数	1.000-00000　0.0　0

単　5号	土砂等運搬		単位	m3	単位数量	1	単価	

名称・規格	条件	単位	数量	単価	金額	摘要
土砂等運搬	標準,ﾊﾞｯｸﾎｳ山積0.8m3(平積0.6m3),土砂(岩塊･玉石混り土含む),無し,0.3km以下	m3	1			
積込(ﾙｰｽﾞ)	土砂,土量50,000m3未満	m3	1			
土砂等運搬	標準,ﾊﾞｯｸﾎｳ山積0.8m3(平積0.6m3),土砂(岩塊･玉石混り土含む),無し,22.5km以下	m3	1			
処分費(m3)		m3	1			単　30号
合計						
単価						円／m3

１次単価表

単価使用年月	2020.07
歩掛適用年月	2020.07
労務調整係数	1.000-00000　0.0　0

単　6号	床掘り	土質:土砂	単位	m3	単位数量	1	単価	

名称・規格	条件	単位	数量	単価	金額	摘要
床掘り	土砂,標準,無し,無し	m3	1			
合計						
単価						円／m3

１次単価表

単価使用年月	2020.07
歩掛適用年月	2020.07
労務調整係数	1.000-00000　0.0　0

単　7号	埋戻し	土質:土砂	単位	m3	単位数量	1	単価	

名称・規格	条件	単位	数量	単価	金額	摘要
埋戻し	最大埋戻幅1m以上4m未満	m3	1			
合計						
単価						円／m3

1次単価表

単価使用年月	2020.07
歩掛適用年月	2020.07
労務調整係数	1.000-00000　0.0　0

単　8号	基面整正		単位	m2	単位数量	1	単価	

名称・規格	条件	単位	数量	単価	金額	摘要
基面整正		m2	1			
合計						
単価						円／m2

1次単価表

単価使用年月	2020.07
歩掛適用年月	2020.07
労務調整係数	1.000-00000　0.0　0

単　9号	ｺﾝｸﾘｰﾄﾌﾞﾛｯｸ基礎 1号基礎ｺﾝ	ｺﾝｸﾘｰﾄ規格:18-8-25(高炉),底幅:43cm,高さ:25cm	単位	m	単位数量	1	単価	

名称・規格	条件	単位	数量	単価	金額	摘要
現場打基礎ｺﾝｸﾘｰﾄ	18-8-25(高炉),有り,一般養生・特殊養生(練炭)	m3	0.083			
合計						
単価						円／m

1次単価表

単価使用年月	2020.07
歩掛適用年月	2020.07
労務調整係数	1.000-00000　0.0　0

単　10号	ｺﾝｸﾘｰﾄﾌﾞﾛｯｸ積	ﾌﾞﾛｯｸ規格:JIS A 5371 280*420*350	単位	m2	単位数量	501	単価	

名称・規格	条件	単位	数量	単価	金額	摘要
ｺﾝｸﾘｰﾄﾌﾞﾛｯｸ積工	粗面,8.5個/m2,無し,無し,練積,無(胴込のみ),0.22m3/m2,18-8-25(20)(高炉)	m2	368			単　31号
ｺﾝｸﾘｰﾄﾌﾞﾛｯｸ積工	滑面,無し,無し,練積,無(胴込のみ),0.22m3/m2,18-8-25(20)(高炉)	m2	133			単　32号
合計						
単価						円／m2

1次単価表

単価使用年月	2020.07
歩掛適用年月	2020.07
労務調整係数	1.000-00000　0.0　0

単　11号	胴込･裏込材(砕石)	砕石規格:再生砕石 RC-40	単位	m3	単位数量	1	単価	

名称・規格	条件	単位	数量	単価	金額	摘要
胴込･裏込材(砕石)	間知･平･連節･緑化ﾌﾞﾛｯｸ,再生砕石 RC-40	m3	1			
合計						
単価						円／m3

１次単価表

単価使用年月	2020.07
歩掛適用年月	2020.07
労務調整係数	1.000-00000　0.0　0

単　12号	1号天端ｺﾝｸﾘｰﾄ		単位	m	単位数量	1	単価	
名称・規格		条件	単位	数量	単価	金額	摘要	
天端ｺﾝｸﾘｰﾄ		18-8-25(高炉),一般養生	m3	0.073				
目地板		瀝青質目地板t=10	m2	0.01				
合計								
単価							円／m	

１次単価表

単価使用年月	2020.07
歩掛適用年月	2020.07
労務調整係数	1.000-00000　0.0　0

単　13号	小口止ｺﾝｸﾘｰﾄ 4号小口止	ｺﾝｸﾘｰﾄ規格:18-8-40(高炉)	単位	m3	単位数量	1.43	単価	
名称・規格		条件	単位	数量	単価	金額	摘要	
ｺﾝｸﾘｰﾄ		小型構造物,ﾊﾞｯｸﾎｳ(ｸﾚｰﾝ機能付)打設,18-8-40(高炉),一般養生,全ての費用	m3	1.43				
型枠		一般型枠,小型構造物	m2	10.94				
合計								
単価							円／m3	

1次単価表

単価使用年月	2020.07
歩掛適用年月	2020.07
労務調整係数	1.000-00000　0.0　0

単　14号	小口止ｺﾝｸﾘｰﾄ 4号-2小口止	ｺﾝｸﾘｰﾄ規格:18-8-40(高炉)	単位	m3	単位数量	1.26	単価	

名称・規格	条件	単位	数量	単価	金額	摘要
ｺﾝｸﾘｰﾄ	小型構造物,ﾊﾞｯｸﾎｳ(ｸﾚｰﾝ機能付)打設,18-8-40(高炉),一般養生,全ての費用	m3	1.26			
型枠	一般型枠,小型構造物	m2	9.74			
合計						
単価						円／m3

1次単価表

単価使用年月	2020.07
歩掛適用年月	2020.07
労務調整係数	1.000-00000　0.0　0

単　15号	床掘り	土質:土砂	単位	m3	単位数量	1	単価	

名称・規格	条件	単位	数量	単価	金額	摘要
床掘り	土砂,標準,無し,無し	m3	1			
合計						
単価						円／m3

１次単価表

単価使用年月	2020.07
歩掛適用年月	2020.07
労務調整係数	1.000-00000　0.0　0

単　16号	埋戻し	土質:土砂	単位	m3	単位数量	1	単価	

名称・規格	条件	単位	数量	単価	金額	摘要
埋戻し	最大埋戻幅1m以上4m未満	m3	1			
合計						
単価						円／m3

１次単価表

単価使用年月	2020.07
歩掛適用年月	2020.07
労務調整係数	1.000-00000　0.0　0

単　17号	基面整正		単位	m2	単位数量	1	単価	

名称・規格	条件	単位	数量	単価	金額	摘要
基面整正		m2	1			
合計						
単価						円／m2

1次単価表

単価使用年月	2020.07
歩掛適用年月	2020.07
労務調整係数	1.000-00000　0.0　0

単　18号	重力式擁壁 2号擁壁	本体ｺﾝｸﾘｰﾄ規格:18-8-40(高炉)	単位	m3	単位数量	1	単価	

名称・規格	条件	単位	数量	単価	金額	摘要
重力式擁壁	1mを超え2m未満,18-8-40(高炉),有り,無し,一般養生,延長無し	m3	1			
合計						
単価						円／m3

1次単価表

単価使用年月	2020.07
歩掛適用年月	2020.07
労務調整係数	1.000-00000　0.0　0

単　19号	床掘り		単位	m3	単位数量	1	単価	

名称・規格	条件	単位	数量	単価	金額	摘要
床掘り	土砂,標準,無し,無し	m3	1			
合計						
単価						円／m3

１次単価表

単価使用年月	2020.07
歩掛適用年月	2020.07
労務調整係数	1.000-00000　0.0　0

単　20号	埋戻し		単位	m3	単位数量	1	単価	
名称・規格		条件	単位	数量	単価	金額	摘要	
埋戻し		最大埋戻幅1m以上4m未満	m3	1				
合計								
単価							円／m3	

１次単価表

単価使用年月	2020.07
歩掛適用年月	2020.07
労務調整係数	1.000-00000　0.0　0

単　21号	基面整正		単位	m2	単位数量	1	単価	
名称・規格		条件	単位	数量	単価	金額	摘要	
基面整正			m2	1				
合計								
単価							円／m2	

1次単価表

単価使用年月	2020.07
歩掛適用年月	2020.07
労務調整係数	1.000-00000　0.0　0

単　22号	樋管工（φ900）		単位	m	単位数量	1	単価	

名称・規格	条件	単位	数量	単価	金額	摘要
ﾋｭｰﾑ管(B形管)	据付,900mm,360°巻き,無し,外圧管1種,18-8-40(高炉),標準(1.0),全ての費用	m	1			
合計						
単価						円／m

1次単価表

単価使用年月	2020.07
歩掛適用年月	2020.07
労務調整係数	1.000-00000　0.0　0

単　23号	吐出工		単位	基	単位数量	1	単価	

名称・規格	条件	単位	数量	単価	金額	摘要
ｺﾝｸﾘｰﾄ	小型構造物,ﾊﾞｯｸﾎｳ(ｸﾚｰﾝ機能付)打設,18-8-25(高炉),一般養生,全ての費用	m3	1.1			
型枠	一般型枠,小型構造物	m2	6.49			
基礎砕石	17.5cmを超え20.0cm以下,再生ｸﾗｯｼｬﾗﾝ 40～0,全ての費用	m2	1.36			
合計						
単価						円／基

1次単価表

単価使用年月	2020.07
歩掛適用年月	2020.07
労務調整係数	1.000-00000　0.0　0

単　24号	樋管工（φ600）		単位	m	単位数量	1	単価	

名称・規格	条件	単位	数量	単価	金額	摘要
ﾋｭｰﾑ管(B形管)	据付,600mm,360° 巻き,無し,外圧管1種,18-8-40(高炉),標準(1.0),全ての費用	m	1			
合計						
単価						円／m

1次単価表

単価使用年月	2020.07
歩掛適用年月	2020.07
労務調整係数	1.000-00000　0.0　0

単　25号	吐出工		単位	基	単位数量	1	単価	

名称・規格	条件	単位	数量	単価	金額	摘要
ｺﾝｸﾘｰﾄ	小型構造物,ﾊﾞｯｸﾎｳ(ｸﾚｰﾝ機能付)打設,18-8-25(高炉),一般養生,全ての費用	m3	0.37			
型枠	一般型枠,小型構造物	m2	3.17			
基礎砕石	17.5cmを超え20.0cm以下,再生ｸﾗｯｼｬﾗﾝ 40～0,全ての費用	m2	0.55			
合計						
単価						円／基

1次単価表

単価使用年月	2020.07
歩掛適用年月	2020.07
労務調整係数	1.000-00000　0.0　0

単　26号	集水枡		単位	基	単位数量	1	単価	

名称・規格	条件	単位	数量	単価	金額	摘要
ｺﾝｸﾘｰﾄ	小型構造物,ﾊﾞｯｸﾎｳ(ｸﾚｰﾝ機能付)打設,18-8-25(高炉),一般養生,全ての費用	m3	0.91			
型枠	一般型枠,小型構造物	m2	8.36			
基礎砕石	17.5cmを超え20.0cm以下,再生ｸﾗｯｼｬﾗﾝ 40～0,全ての費用	m2	1.43			
合計						
単価						円／基

１次単価表

単価使用年月	2020.07
歩掛適用年月	2020.07
労務調整係数	1.000-00000　0.0　0

単　27号	基面整正		単位	m2	単位数量	1	単価	

名称・規格	条件	単位	数量	単価	金額	摘要
基面整正		m2	1			
合計						
単価						円／m2

1次単価表

単価使用年月	2020.07
歩掛適用年月	2020.07
労務調整係数	1.000-00000　0.0　0

単　28号	L型水路工	B300-H300	単位	m	単位数量	1	単価	

名称・規格	条件	単位	数量	単価	金額	摘要
ｺﾝｸﾘｰﾄ	小型構造物,ﾊﾞｯｸﾎｳ(ｸﾚｰﾝ機能付)打設,18-8-25(高炉),一般養生,全ての費用	m3	0.113			
型枠	一般型枠,小型構造物	m2	0.9			
基礎砕石	12.5cmを超え17.5cm以下,再生ｸﾗｯｼｬﾗﾝ 40～0,全ての費用	m2	0.5			
目地板	瀝青質目地板t=10	m2	0.01			
合計						
単価						円／m

１次単価表

単価使用年月	2020.07
歩掛適用年月	2020.07
労務調整係数	1.000-00000　0.0　0

単　29号	交通誘導警備員		単位	人日	単位数量	10	単価	

名称・規格	条件	単位	数量	単価	金額	摘要
交通誘導警備員A		人日	10			単　33号
合計						
単価						円／人日

２次単価表

単価使用年月	2020.07
歩掛適用年月	2020.07
労務調整係数	1.000-00000　0.0　0

単　30号	処分費(m3)		単位	m3	単位数量	100	単価	

名称・規格	条件	単位	数量	単価	金額	摘要
処分費 土砂		m3	100			
合計						
単価						円／m3

２次単価表

単価使用年月	2020.07
歩掛適用年月	2020.07
労務調整係数	1.000-00000　0.0　0

単　31号	ｺﾝｸﾘｰﾄﾌﾞﾛｯｸ積工	粗面,8.5個/m2,無し,無し,練積,無(胴込のみ),0.22m3/m2,18-8-25(20)(高炉)	単位	m2	単位数量	100	単価	

名称・規格	条件	単位	数量	単価	金額	摘要
ﾌﾞﾛｯｸ積工 昼間 制約無		m2	100			
生ｺﾝｸﾘｰﾄ 18-8-25(20) 高炉		m3	24.64			
ｺﾝｸﾘｰﾄ積みﾌﾞﾛｯｸ		個	850			
ｺﾝｸﾘｰﾄ積ﾌﾞﾛｯｸ JIS滑面 150kg/個未満		m2	100			
諸雑費(まるめ)		式	1			
合計						
単価						円／m2

２次単価表

単価使用年月	2020.07
歩掛適用年月	2020.07
労務調整係数	1.000-00000　0.0　0

単　32号	ｺﾝｸﾘｰﾄﾌﾞﾛｯｸ積工	滑面,無し,無し,練積,無(胴込のみ),0.22m3/m2,18-8-25(20)(高炉)	単位	m2	単位数量	100	単価	

名称・規格	条件	単位	数量	単価	金額	摘要
ﾌﾞﾛｯｸ積工 昼間 制約無		m2	100			
生ｺﾝｸﾘｰﾄ 18-8-25(20) 高炉		m3	24.64			
諸雑費(まるめ)		式	1			
合計						
単価						円／m2

２次単価表

単価使用年月	2020.07
歩掛適用年月	2020.07
労務調整係数	1.000-00000　0.0　0

単　33号	交通誘導警備員A		単位	人日	単位数量	1	単価	

名称・規格	条件	単位	数量	単価	金額	摘要
交通誘導警備員A		人				
合計						
単価						円／人日

２次単価表

単価使用年月	2020.07
歩掛適用年月	2020.07
労務調整係数	1.000-00000　0.0　0

単　34号	土質等試験費(一式入力)		単位	式	単位数量	1	単価	

名称・規格	条件	単位	数量	単価	金額	摘要
土質等試験費		式	1			
合計						

機労材集計リスト（機械）

工事名	Ｒ２吉土　岩谷川　吉・山川村雲　河川工事（２）					
単価コード	名　称	規　格	単位	数量	金額	摘要
L001005006	ﾌﾞﾙﾄﾞｰｻﾞ[湿地]	7t級	日	1.805	13,068	
L001010004	ﾊﾞｯｸﾎｳ(ｸﾛｰﾗ)[標準･ｸﾚｰﾝ機能付き]	山積0.8m3(平積0.6m3)2.9t吊	日	22.527	250,018	
L001010007	ﾊﾞｯｸﾎｳ(ｸﾛｰﾗ)[標準]	山積0.8m3(平積0.6m3)	日	0.536	5,362	
L001010011	ﾊﾞｯｸﾎｳ(ｸﾛｰﾗ)[後方超小旋回型]	山積0.28m3(平積0.2m3)	日	1.944	11,801	
L001070002	振動ﾛｰﾗ(舗装用)[ﾊﾝﾄﾞｶﾞｲﾄﾞ式]	運転質量0.8～1.1t	日	7.888	15,382	
L001070011	振動ﾛｰﾗ(舗装用)[搭乗･ｺﾝﾊﾞｲﾝﾄﾞ式]	運転質量3～4t	日	2.825	12,006	
L001071001	振動ﾛｰﾗ(土工用)ﾌﾗｯﾄ･ｼﾝｸﾞﾙﾄﾞﾗﾑ型	運転質量11～12t	日	0.608	6,991	
L001180001	ﾀﾝﾊﾟ及びﾗﾝﾏ	質量 60～80kg	日	1.206	760	
M000202019	ﾊﾞｯｸﾎｳ(ｸﾛｰﾗ)[標準]	排ｶﾞｽ型(第2次) 山積0.8m3	供用日	18.841	348,499	
M000202062	ﾊﾞｯｸﾎｳ(ｸﾛｰﾗ)[標準･ｸﾚｰﾝ機能付き]	排ｶﾞｽ型(第1次) 山積0.45m3 2.9t吊	供用日	0.75	8,177	
M000202090	ﾊﾞｯｸﾎｳ(ｸﾛｰﾗ型)[標準型･超低騒音型]	排出ｶﾞｽ対策型(第3次基準値) 山積0.8m3	供用日	9.075	193,200	
M000301005	ﾀﾞﾝﾌﾟﾄﾗｯｸ[ｵﾝﾛｰﾄﾞ･ﾃﾞｨｰｾﾞﾙ]	10t積級	供用日	64.369	1,315,029	
M000903010	ｺﾝｸﾘｰﾄﾎﾟﾝﾌﾟ車[ﾄﾗｯｸ架装･ﾌﾞｰﾑ式]	圧送能力 90～110m3/h	供用日	0.709	36,714	
	合計額				2,217,007	

見積単価一覧表

工事名	Ｒ２吉土　岩谷川　吉・山川村雲　河川工事（２）			
名称	規格	単位	単価	備考
処分費	建設残土	m3	2,000	運搬距離L=16.3km

技術管理費積上げ項目一覧表

工事名	R2吉土　岩谷川　吉・山川村雲　河川工事（2）				
積上げ項目	土壌試験費				
番号	項目	規格仕様	単位	数量	備考
1	カドミウム	溶出	検体	1	
2	全シアン	溶出	検体	1	
3	有機りん化合物	溶出	検体	1	
4	鉛	溶出	検体	1	
5	六価クロム	溶出	検体	1	
6	ヒ素	溶出	検体	1	
7	総水銀	溶出	検体	1	
8	アルキル水銀	溶出	検体	1	
9	PCB	溶出	検体	1	
10	チラウム	溶出	検体	1	
11	シマジン	溶出	検体	1	
12	チオベンカルブ	溶出	検体	1	
13	セレン	溶出	検体	1	
14	フッ素	溶出	検体	1	
15	ほう素	溶出	検体	1	
16	1，4－ジオキサン	溶出	検体	1	
17	ジクロロメタン他12項目	溶出	式	1	溶出液作成料含
	＊上記12項目内訳				
17-1	トリクロロエチレン				
17-2	テトラクロロエチレン				
17-3	四塩化炭素				
17-4	1，1，1－トリクロロエタン				
17-5	ジクロロメタン				
17-6	1，2－ジクロロエタン				
17-7	1，1－ジクロロエチレン				
17-8	シス1，2－ジクロロエチレン				
17-9	1，1，2－トリクロロエタン				
17-10	1，3－ジクロロプロペン				
17-11	ベンゼン				
17-12	クロロエチレン				

Ｒ２吉土

岩谷川　吉・山川村雲　河川工事（２）

岩 谷 川

吉野川市山川町村雲（第２分割）

数　量　計　算　書

令和 2 年 7 月

徳島県東部県土整備局（吉野川庁舎）

工事区分：築堤・護岸

数　量　総　括　表

工　種	種　別	細　別	規　格	単位	数　量	摘　要
河川土工				式	1	
	掘 削 工			式	1	
		掘削(土砂)		m^3	1,500	
	盛 土 工			式	1	
		盛土(流用土)	W≧4.0m	m^3	440	
			4.0m＞W≧2.5m	m^3	160	
			2.5m＞W≧1.0m	m^3	60	
			W＜1.0m	m^3	10	
	残土処理工			式	1	
		残土処理		m^3	970	
護岸基礎工				式	1	
	作業土工			式	1	
		床　掘	土　砂	m^3	480	
		埋　戻(C)	流 用 土	m^3	250	
		基面整正	土　砂	m^2	74	
	基礎工			式	1	
		1号基礎コンクリート	底幅43cm 高さ25cm	m	118	単位数量は計算書参照

工事区分：築堤・護岸

数　量　総　括　表

工　種	種　別	細　別	規　格	単位	数　量	摘　要
法覆護岸工				式	1	
	コンクリートブロック工			式	1	
		祖面ブロック積	t=350	m^2	368	
		間知ブロック積	t=350	m^2	133	
		裏込砕石	RC-40	m^3	275	
		水抜パイプ	VPφ65mm	m	58	
		吸出防止材	300×300	m^2	13	
		目地材	瀝青質目地板 t=10mm	m^2	18	
		1号天端コンクリート		m	103	単位数量は計算書参照
	護岸付属物工			式	1	
		4号小口止		箇所	1	単位数量は計算書参照
		4号-2小口止		箇所	1	〃
樋管工				式	1	
	作業土工			式	1	
		床　掘	土　砂	m^3	10	
		埋　戻(D)	流 用 土	m^3	3	
		基面整正	土　砂	m^2	10	

工事区分：築堤・護岸

数量総括表						
工種	種別	細別	規格	単位	数量	摘要
	4号樋管工			式	1	
		樋管工(φ900)				
		コンクリート	σck＝18N/mm^2	m^3	6	
		型枠	鉄筋構造物	m^2	14	
		鉄筋	SD345、D13	t	0.15	
		鉄筋	SD345、D16	t	0.21	
		基礎コンクリート	σck＝18N/mm^2	m^3	2	
		同上型枠	均し型枠	m^2	2	
		コンクリート管	φ900	本	2	
		吐出工				
		コンクリート	σck＝18N/mm^2	m^3	1	
		型枠	無筋構造物	m^2	6	
		基礎材	RC-40 t=200	m^2	1	
	5号樋管工			式	1	
		樋管工(φ600)				
		コンクリート	σck＝18N/mm^2	m^3	2	
		型枠	鉄筋構造物	m^2	7	
		鉄筋	SD345、D13	t	0.14	
		基礎コンクリート	σck＝18N/mm^2	m^3	1	
		同上型枠	均し型枠	m^2	1	
		コンクリート管	φ600	本	2	

工事区分：築堤・護岸

数量総括表						
工種	種別	細別	規格	単位	数量	摘要
		吐出工				
		コンクリート	σck＝18N/mm^2	m^3	0.4	
		型枠	小型構造物	m^2	3	
		基礎材	RC-40 t=200	m^2	1	
		集水桝				
		コンクリート	σck＝18N/mm^2	m^3	1	
		型枠	小型構造物	m^2	8	
		基礎材	RC-40 t=200	m^2	1	
水路工				式	1	
	作業土工			式	1	
		床掘	土砂	m^3	0	
		埋戻(D)	流用土	m^3	0	
		基面整正	土砂	m^2	30	
	現場打ち水路工					
		L型水路	B300-H300	m	57	単位数量は計算書参照

工事区分：築堤・護岸

数量総括表						
工種	種別	細別	規格	単位	数量	摘要
擁壁工				式	1	
	作業土工			式	1	
		床掘	土砂	m^3	110	
		埋戻(D)	流用土	m^3	50	
		基面整正	土砂	m^2	93	
	場所打擁壁工			式	1	
		2号擁壁	重力式擁壁 平均H=1.08m			
		コンクリート	σck＝18N/mm^2	m^3	58	
		型枠	小型構造物	m^2	220	
		基礎材	RC-40 t=200	m^2	93	
		目地材	瀝青質目地板 t=10mm	m^2	6	
			重力式擁壁 平均H=1.08m			
仮設工				式	1	
	交通管理工			式	1	
		交通誘導警備員	交通誘導警備員Ａ	人日	10	
共通仮設費				式	1	
	技術管理費			式	1	
		土質等試験費		式	1	

土　工　総　括　表

工　種	種　別	細　別	土　質	f	単位	設計数量	N	C	備　考
発 生 土									
	掘　削		土　砂	0.9	m^3	1,463	1,463	1,317	河川土工
	床掘残土		土　砂	0.9	m^3	229	255	229	
小　計		流 用 土			m^3	1,692	1,718	1,546	
必 要 土									河川土工
	盛　土	流 用 土	土　砂	0.9	m^3	670	744	670.0	444+156+64+6
小　計					m^3	670	744	670	
残土処理									
	残　土		土　砂		m^3		974		

床　掘　残　土　総　括　表

種　別	土　質	f	単位	床　掘		埋　戻		備　考
				N	C	N	C	
護岸基礎工								
	土　砂	0.9	m^3	478	430	278	250	
樋管工								
	土　砂	0.9	m^3	6	5	3	3	
水路工								
	土　砂	0.9	m^3	0	0	0	0	
擁壁工								
	土　砂	0.9	m^3	112	101	60	54	
合　計								
	土　砂		m^3	596	536	341	307	N= 596 - 341 = 255
								C= 536 - 307 = 229

河川土工

細　　別	規　　格	記号	計　　算　　式	単位	小　　計	合　　計
掘 削 工				式		1
掘削(土砂)						
		右岸	土積計算書より	m^3	1,462.8	
			合　　計	m^3		1,462.8
盛土(流用土)	W≧4.0m					
		右岸	土積計算書より	m^3	444.0	
			合　　計	m^3		444.0
	4.0m＞W≧2.5m					
		右岸	土積計算書より	m^3	156.0	
			合　　計	m^3		156.0
	2.5m＞W≧1.0m					
		右岸	土積計算書より	m^3	64.0	
			合　　計	m^3		64.0
	W＜1.0m					
		右岸	土積計算書より	m^3	6.0	
			合　　計	m^3		6.0
残土処理工				式		1
残土処理	(区域内仮置き)		土工総括表より	m^3		973.6

河川土工 右岸

土　積　計　算　書

測　点	点間距離	平均距離	掘削 断面積	掘削 平均	掘削 数量	断面積	平均	数量	断面積	平均	数量	断面積	平均	数量
NO. 18 + 24.8	20.0m	20.00m	12.5											
19	15.2m	15.20m	3.0	7.75	117.8									
19 + 20.0	20.0m	20.00m	2.2	2.60	52.0									
20	20.0m	20.00m	10.0	6.10	122.0									
20 + 20.0	20.0m	20.00m	20.1	15.05	301.0									
21	20.0m	20.00m	23.1	21.60	432.0									
21 + 20.0	20.0m	20.00m	20.7	21.90	438.0									
小　計	115.2m	115.2m			1462.8m3									
合　計	115.2m	115.2m			1462.8m									

河川土工 右岸

土　積　計　算　書

測　点	点間距離	平均距離	盛土 W≧4.0m			盛土 4.0m＞W≧2.5m			盛土 2.5m＞W≧1.0m			盛土 W＜1.0m		
			断面積	平　均	数　量	断面積	平　均	数　量	断面積	平　均	数　量	断面積	平　均	数　量
NO. 18 + 24.8	20.0m	20.00m	0.0			0.0			0.2			0.2		
19	20.0m	20.00m	11.7	5.85	117.0	0.6	0.30	6.0	1.2	0.70	14.0	0.0	0.10	2.0
19 + 20.0	20.0m	20.00m	10.5	11.10	222.0	0.0	0.30	6.0	0.2	0.70	14.0	0.1	0.05	1.0
20	20.0m	20.00m	0.0	5.25	105.0	4.7	2.35	47.0	0.6	0.40	8.0	0.0	0.05	1.0
20 + 20.0	20.0m	20.00m	0.0	0.00	0.0	0.9	2.80	56.0	1.1	0.85	17.0	0.1	0.05	1.0
21	20.0m	20.00m	0.0	0.00	0.0	1.0	0.95	19.0	0.0	0.55	11.0	0.0	0.05	1.0
21 + 20.0	20.0m	20.00m	0.0	0.00	0.0	1.2	1.10	22.0	0.0	0.00	0.0	0.0	0.00	0.0
小　計	120.0m	120.0m			444.0m3			156.0m3			64.0m3			6.0m3
合　計	120.0m	120.0m			444.0m			156.0m			64.0m			6.0m

護岸基礎工

細　　別	規　　格	記号	計　　算　　式	単位	小　　計	合　　計
作業土工						
		右岸		式		1
床　　掘	土　　砂					
		右岸	土積計算書より	m^3	478.2	
			合　　計	m^3		478.2
埋　　戻(C)	流 用 土					
		右岸	土積計算書より	m^3	249.7	
			合　　計	m^3		249.7
基面整正	土　　砂	1号基礎	118.2×0.63	m^2	74.5	
			合　　計	m^2		74.5

護岸基礎工

細　　別	規　　格	記号	計　　算　　式	単位	小　　計	合　　計
1号基礎ｺﾝｸﾘｰﾄ	延　長					
	底幅43cm 高さ25cm	右岸	81.3+36.9	m	118.2	
			合　計	m		118.2
1.0m当り						
コンクリート	σck＝18N/mm^2		0.250*0.430-1/2*0.150*0.330	m^3		0.083
型枠	小型構造物		0.100+0.250	m^2		0.35
基礎材	RC-40 t=150		0.630	m^2		0.63
目地材	瀝青質目地板 t=10mm		0.083*1/10	m^2		0.01

護岸基礎工 作業土工 右岸

土　積　計　算　書

測　点	点間距離	平均距離	床掘			埋戻(C)								
			断面積	平　均	数　量	断面積	平　均	数　量	断面積	平　均	数　量	断面積	平　均	数　量
NO. 18 + 24.8			4.1			2.4								
19	15.2m	15.20m	4.2	4.15	63.1	2.1	2.25	34.2						
19 + 20.0	20.0m	20.00m	4.5	4.35	87.0	2.4	2.25	45.0						
20	20.0m	21.67m	4.5	4.50	97.5	2.4	2.40	52.0						
20 + 20.0	20.0m	21.71m	4.5	4.50	97.7	2.4	2.40	52.1						
21	20.0m	20.23m	2.9	3.70	74.9	1.4	1.90	38.4						
21 + 20.0	20.0m	20.00m	2.9	2.90	58.0	1.4	1.40	28.0						
小　計	115.2m	118.8m			478.2m3			249.7m3						

法覆護岸工

細　　別	規　　格	記号	計　　算　　式	単位	小　　計	合　　計
コンクリートブロック工						
祖面ブロック積						
	t=350	右岸	土積計算書より	m^2	370.30	
		樋管部控除	(1.530+1.230*1.000)*-1	m^2	-2.76	
			合　計	m^2		367.54
間知ブロック積	t=350					
		右岸	土積計算書より	m^2	132.50	
			合　計	m^2		132.50
裏込砕石	RC-40					
		右岸	土積計算書より	m^3	276.31	
	樋管部控除	4号	-0.73*1.530	m^3	-1.12	
		5号	-0.50*1.000	m^3	-0.50	
				m^3		
				m^3		
				m^3		
				m^3		
			合　計	m^3		274.69

法覆護岸工

細　　別	規　　格	記号	計　　算　　式	単位	小　　計	合　　計
水抜パイプ	VPφ65mm	N	367.54*1/2.5	本	147	
		L	147*0.35*(1+0.5^2)^(1/2)	m		57.52
吸出防止材	300×300		147*0.30*0.30	m^2		13.23
目地材	瀝青質目地板 t=10mm		(367.54+132.5)*0.35*1/10	m^2		17.50

法覆護岸工

細　　別	規　　格	記号	計　　算　　式	単位	小　　計	合　　計
1号天端コンクリート	延　長			m		
		右岸	67.5+35.9	m	103.4	
			合　計	m		103.4
1.0m当り						
コンクリート	σck＝18N/mm^2		1/2*(0.727+0.737)*0.100	m^3		0.073
型枠	小型構造物		((1+0.5*0.5)^(1/2)+(1+0.4*0.4)^(1/2))*0.100	m^2		0.22
目地材	瀝青質目地板 t=10mm		0.073*1/10	m^2		0.01

法覆護岸工

細　　別	規　　格	記号	計　　算　　式	単位	小　　計	合　　計
護岸付属物工						
4号小口止		右岸	NO.20+22.5～NO.20+22.8	箇所		1
1.0箇所当り						
コンクリート	σck＝18N/mm^2		(1/2*(4.472+4.752)*1.000+1/2*(0.100+1.093)*0.250)*0.3	m^3		1.43
型枠	無筋構造物		(1/2*(4.472+4.752)*1.000+1/2*(0.100+1.093)*0.250)*2+(4.472+0.250)*0.300	m^2		10.94
4号-2小口止		右岸	NO.21+19.7～NO.21+20.0	箇所		1
1.0箇所当り						
コンクリート	σck＝18N/mm^2		(1/2*(3.913+4.193)*1.000+1/2*(0.100+1.093)*0.250)*0.3	m^3		1.26
型枠	無筋構造物		(1/2*(3.913+4.193)*1.000+1/2*(0.100+1.093)*0.250)*2+(4.193+0.250)*0.300	m^2		9.74

法覆護岸工

土　積　計　算　書

測　　点	上　端 距　離	下　端 距　離	平　均 距　離	ポーラスコンクリートブロック(右岸)			
				断面積	平　均	数　量	
NO. 18+24.8				3.24			
NO. 18+28.0	3.22m	3.22m	3.220m	3.24	3.240	10.43	
NO. 18+35.0	6.96m	6.96m	6.960m	3.24	3.240	22.55	
NO. 18+39.0	4.00m	4.00m	4.000m	3.70	3.470	13.88	
NO. 19	1.02m	1.02m	1.020m	3.70	3.700	3.77	
NO. 19+5.64	5.64m	5.64m	5.640m	3.63	3.665	20.67	
NO. 19+20.0	14.36m	14.36m	14.360m	3.24	3.435	49.33	
BC. 7	0.47m	0.47m	0.470m	3.24	3.240	1.52	
NO. 20	21.52m	21.28m	21.400m	3.24	3.240	69.34	
NO. 20+20.0	22.04m	21.79m	21.915m	3.24	3.240	71.00	
NO. 20+22.5	2.74m	2.70m	2.720m	3.24	3.240	8.81	
小　計						271.30	
EC. 7				2.68			
NO. 21	17.24m	17.24m	17.240m	2.68	2.680	46.20	
NO. 21+19.7	19.70m	19.70m	19.700m	2.68	2.680	52.80	
小　計						99.00	
合　計						370.30	

法覆護岸工　　土　積　計　算　書

測　点	上端距離	下端距離	平均距離	間知ブロック(右岸) 断面積	平　均	数　量	
NO. 18+24.8				1.12			
NO. 18+28.0	3.22m	3.22m	3.220m	1.12	1.120	3.61	
NO. 18+35.0	6.96m	6.96m	6.960m	1.12	1.120	7.80	
NO. 18+39.0	4.00m	4.00m	4.000m	1.12	1.120	4.48	
NO. 19	1.02m	1.02m	1.020m	1.12	1.120	1.14	
NO. 19+5.64	5.64m	5.64m	5.640m	1.12	1.120	6.32	
NO. 19+20.0	14.36m	14.36m	14.360m	1.12	1.120	16.08	
BC. 7	0.47m	0.47m	0.470m	1.12	1.120	0.53	
NO. 20	21.28m	21.20m	21.240m	1.12	1.120	23.79	
NO. 20+20.0	21.79m	21.71m	21.750m	1.12	1.120	24.36	
NO. 20+22.5	2.70m	2.69m	2.695m	1.12	1.120	3.02	
小　計						91.13	
EC.7				1.12			
NO. 21	17.24m	17.24m	17.240m	1.12	1.120	19.31	
NO. 21+19.7	19.70m	19.70m	19.700m	1.12	1.120	22.06	
小　計						41.37	
合　計						132.50	

法覆護岸工

土　積　計　算　書

測　　点	上　端 距　離	下　端 距　離	平　均 距　離	裏込砕石(右岸)			
				断面積	平　均	数　量	
NO. 18+24.8				2.41			
NO. 18+28.0	3.22m	3.22m	3.220m	2.41	2.410	7.76	
NO. 18+35.0	6.96m	6.96m	6.960m	2.41	2.410	16.77	
NO. 18+39.0	4.00m	4.00m	4.000m	2.74	2.575	10.30	
NO. 19	1.02m	1.02m	1.020m	2.74	2.740	2.79	
NO. 19+5.64	5.64m	5.64m	5.640m	2.68	2.710	15.28	
NO. 19+20.0	14.36m	14.36m	14.360m	2.41	2.545	36.55	
BC. 7	0.47m	0.47m	0.470m	2.41	2.410	1.13	
NO. 20	21.52m	21.20m	21.360m	2.41	2.410	51.48	
NO. 20+20.0	22.04m	21.71m	21.875m	2.41	2.410	52.72	
NO. 20+22.5	2.74m	2.69m	2.715m	2.41	2.410	6.54	
	0.00m	0.00m	0.000m	2.41	2.410	0.00	
小　計						201.32	
EC.7				2.03			
NO. 21	17.24m	17.24m	17.240m	2.03	2.030	35.00	
NO. 21+19.7	19.70m	19.70m	19.700m	2.03	2.030	39.99	
小　計						74.99	
合　計						276.31	

ポーラスコンクリートブロック積，裏込材数量算定式

①ポーラスコンクリートブロック積

SL1＝(1+0.5*0.5)$^{1/2}$*(H-1.0-0.1)

②裏込材

裏込材は下式より算定(建設省標準設計より)

裏込め材料計算一般式 (m²)

$$A = \frac{(H+H1+t-0.1)}{2}\left\{0.1^2 + 2c\sqrt{1+N1^2} + 0.1(H+H_1+t)\right\}$$

ここで，H1=0.250m，t=0.150m，c=0.300m，N1＝0.5

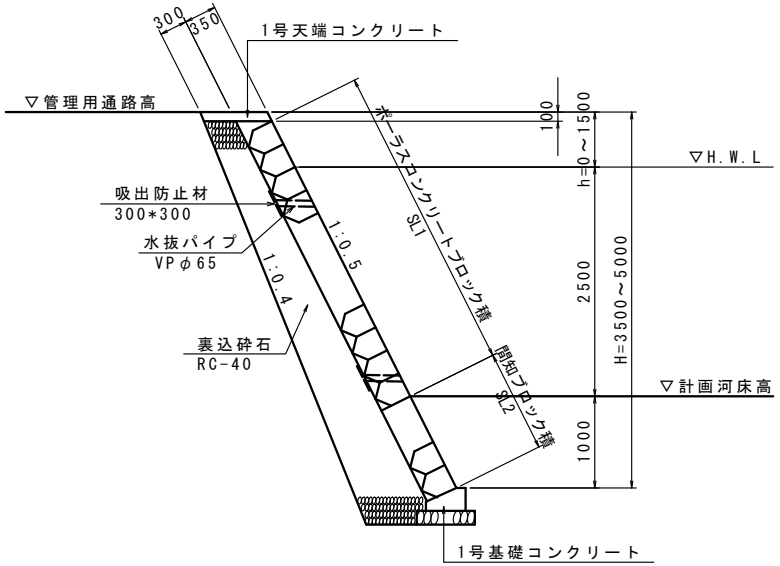

※ 水抜パイプは、2～3m²に1箇所設置のこと。

算定結果表

護岸高H (m)	SL1 (m)	裏込材 (m²)
3.500	2.68	2.03
3.585	2.78	2.10
3.630	2.83	2.13
3.670	2.87	2.16
3.740	2.95	2.21
3.900	3.13	2.33
4.000	3.24	2.41
4.090	3.34	2.48
4.100	3.35	2.49
4.170	3.43	2.54
4.220	3.49	2.58
4.230	3.50	2.59
4.250	3.52	2.61
4.300	3.58	2.65
4.317	3.60	2.66
4.340	3.62	2.68
4.344	3.63	2.68
4.400	3.69	2.73
4.410	3.70	2.74
4.470	3.77	2.79
4.500	3.80	2.81
4.588	3.90	2.88
4.600	3.91	2.89
4.610	3.92	2.90
4.700	4.02	2.98
4.900	4.25	3.15
4.960	4.32	3.20
5.000	4.36	3.24

樋管工						
細　　別	規　　格	記号	計　　算　　式	単位	小　　計	合　　計
作業土工				式		1
床　　掘	土　　砂	1号		m^3		
		2号		m^3		
		3号		m^3		
		4号	-	m^3	-	
		5号	1.8×3.5	m^3	6.30	
		6号		m^3		
		7号		m^3		
			合　　計	m^3		6.30
埋　　戻(D)	流 用 土	1号		m^3		
		2号		m^3		
		3号		m^3		
		4号	-	m^3	-	
		5号	0.9×3.5	m^3	3.15	
		6号		m^3		
		7号		m^3		
			合　　計	m^3		3.15

樋管工						
細　　別	規　　格	記号	計　　算　　式	単位	小　　計	合　　計
基面整正	土砂	1号		m^2		
		2号		m^2		
		3号		m^2		
		4号	-	m^2	-	
		5号	1.200×3.5+0.55+1.43	m^2	6.18	
		6号		m^2		
		7号		m^2		
			合　　計	m^2		6.18

樋管工						
細　　別	規　　格	記号	計　　算　　式	単位	小　　計	合　　計
4号樋管工			右岸NO.18+36.30			
樋管工(φ900)	延長			m		4.79
10.0m当り						
コンクリート	σck＝18N/mm^2		建設省標準設計より	m^3	12.657	
型枠	鉄筋構造物		〃	m^2	29.2	
鉄筋	SD345、D13		〃	kg	309.45	
鉄筋	SD345、D16		〃	kg	436.80	
基礎コンクリート	σck＝18N/mm^2		0.200*1.660*10.0	m^3	3.32	
同上型枠	均し型枠		0.200*2*10.0	m^2	4.0	
コンクリート管	φ900		建設省標準設計より	本	4.1	
1.0式当り						
コンクリート	σck＝18N/mm^2		4.79*12.657/10.0	m^3		6.06
型枠	鉄筋構造物		4.79*29.2/10.0	m^2		13.99
鉄筋	SD345、D13		4.79*309.45/10.0*1/1000	t		0.15
鉄筋	SD345、D16		4.79*436.80/10.0*1/1000	t		0.21
基礎コンクリート	σck＝18N/mm^2		4.79*3.32/10.0	m^3		1.59
同上型枠	均し型枠		4.79*4.0/10.0	m^2		1.92
コンクリート管	φ900		(4.59+0.30)*4.1/10.0	本		2.00

樋管工						
細　　別	規　　格	記号	計　　算　　式	単位	小　　計	合　　計
4号樋管工			右岸NO.18+36.30			
吐出工						
1式当り			1：0.5の斜比＝1.118　，1/SIN(72.6°)＝1.048			
コンクリート	σck＝18N/mm^2		1/2*(0.300+1.130)*1.660*1.530-1/2*0.693*1.385*0.943-	m^3		1.10
			1/4*1.050*1.050*pi()*0.300			
型枠	無筋構造物		(1/2*(0.300+1.130)*1.660*2+1/2*0.693*1.385*2)*1.048+	m^2		6.49
			1.118*(1.660*1.530-1.385*0.943)+0.200*1.530+1.385*0.943			
基礎材	RC-40 t=200		1/2*(0.739+0.839)*(1.530+0.100*2)	m^2		1.36

樋管工						
細　　別	規　　格	記号	計　　算　　式	単位	小　　計	合　　計
5号樋管工			右岸NO.20+23.88			
樋管工(φ600)	延長			m		3.46
10.0m当り						
コンクリート	σck＝18N/mm^2		建設省標準設計より	m^3	6.152	
型枠	鉄筋構造物		〃	m^2	20.0	
鉄筋	SD345、D13		〃	kg	416.91	
基礎コンクリート	σck＝18N/mm^2		0.200*1.200*10.0	m^3	2.4	
同上型枠	均し型枠		0.200*2*10.0	m^2	4.0	
コンクリート管	φ600		建設省標準設計より	本	4.1	
1.0式当り						
コンクリート	σck＝18N/mm^2		3.46*6.152/10.0	m^3		2.13
型枠	鉄筋構造物		3.46*20.0/10.0	m^2		6.92
鉄筋	SD345、D13		3.46*416.91/10.0*1/1000	t		0.14
基礎コンクリート	σck＝18N/mm^2		3.46*2.4/10.0	m^3		0.83
同上型枠	均し型枠		3.46*4.0/10.0	m^2		1.38
コンクリート管	φ600		(3.46+0.20+0.20)*4.1/10.0	本		1.58

樋管工						
細　　別	規　　格	記号	計　　算　　式	単位	小　　計	合　　計
5号樋管工			右岸NO.20+23.88			
吐出工						
1式当り			1：0.5の斜比＝1.118			
コンクリート	σck＝18N/mm^2		1/2*(0.200+0.800)*1.200*1.000-1/2*0.500*1.000*0.600-	m^3		0.37
			1/4*0.700*0.700*pi()*0.200			
型枠	小型構造物		1/2*(0.200+0.800)*1.200*2+1/2*0.500*1.000*2+1.118*(1.200*1.000-	m^2		3.17
			1.000*0.600)+0.200*1.000+1.000*0.600			
基礎材	RC-40 t=200		1/2*(0.409+0.509)*(1.000+0.100*2)	m^2		0.55
集水桝						
1式当り						
コンクリート	σck＝18N/mm^2		1.000*1.200*1.300-0.600*0.800*1.150-0.300*0.300*0.200-	m^3		0.91
			1/4*0.700*0.700*pi()*0.200			
型枠	小型構造物		(1.000*2+1.200*2+0.600*2+0.800*2)*1.300+0.300*0.200*3-	m^2		8.36
			0.300*0.300*2-1.000*1.000			
基礎材	RC-40 t=200		1.100*1.300	m^2		1.43

水路工

細　　別	規　　格	記号	計　　算　　式	単位	小　　計	合　　計
作業土工				式		1
床　　掘	土　　砂	右岸	土積計算書より	m^3	0.00	
			合　　計	m^3		0.0
埋　　戻(D)	流 用 土	右岸	土積計算書より	m^3	0.00	
			合　　計	m^3		0.0
基面整正						
		L型	57.3×0.50	m^2	28.65	
			合　　計	m^2		28.65

水路工

細　　別	規　　格	記号	計　　算　　式	単位	小　　計	合　　計
L型水路						
	B300-H300		右岸NO.19+12.0～NO.20+23.3			
	延長		57.3	m		57.30
1.0m当り						
コンクリート	σck＝18N/mm^2		0.450*0.450-0.300*0.300	m^3		0.113
型枠	小型構造物		0.450*2	m^2		0.90
基礎材	RC-40 t=150		0.500	m^2		0.50
目地材	瀝青質目地板 t=10mm		0.113*1/10	m^2		0.01

水路工 作業土工 右岸

土　積　計　算　書

測　点	点間距離	平均距離	床掘 断面積	床掘 平均	床掘 数量	埋戻(D) 断面積	埋戻(D) 平均	埋戻(D) 数量						
NO. 19 + 12.0			0.0			0.0								
19 + 20.0	8.10m	8.10m	0.0	0.00	0.0	0.0	0.00	0.0						
20	22.9m	22.87m	0.0	0.00	0.0	0.0	0.00	0.0						
20 + 20.0	22.7m	22.69m	0.0	0.00	0.0	0.0	0.00	0.0	※NO.20+20の断面数量					
20 + 23.3	3.7m	3.65m												
合　計	57.3m	57.3m			0.0m3			0.0m3						

擁壁工						
細　　別	規　　格	記号	計　　算　　式	単位	小　　計	合　　計
作業土工				式		1
床　　掘	土　　砂	右岸	土積計算書より	m^3	112.00	
			合　　計	m^3		112.0
埋　　戻(D)	流 用 土	右岸	土積計算書より	m^3	54.40	
			合　　計	m^3		54.4
基面整正		1号擁壁		m^2		
		2号擁壁	93.07	m^2	93.07	
		3号擁壁		m^2		
		4号擁壁		m^2		
		境界壁		m^2		
			合　　計	m^2		93.07

擁壁工						
細　　別	規　　格	記号	計　　算　　式	単位	小　　計	合　　計
場所打擁壁工						
2号擁壁	重力式擁壁 平均H=1.08m		右岸NO.19+12.0～NO.20+23.3、右岸NO.20+24.5～NO.21+20.0			
	延長	L1	8.10+22.87+22.69+3.65	m	57.31	
		L2	15.52+20.00	m	35.52	
				m		92.83
コンクリート	σck＝18N/mm^2	V1	0.727*57.31	m^3	41.66	
		V2	0.452*35.52	m^3	16.06	
				m^3		57.72
型枠	小型構造物	A1	2.62*57.31	m^2	150.15	
		A2	1.89*35.52	m^2	67.13	
				m^2		217.28
基礎材	RC-40 t=200	A1	1.06*57.31	m^2	60.75	
		A2	0.91*35.52	m^2	32.32	
				m^2		93.07
目地材	瀝青質目地板 t=10mm		57.72*1/10	m^2		5.77

擁壁工						
細　　別	規　　格	記号	計　　算　　式	単位	小　　計	合　　計
場所打擁壁工						
2号擁壁			右岸NO.19+12.0～NO.20+23.3、右岸NO.20+24.5～NO.21+20.0			
H=900			1：0.45の斜比＝1.0966			
コンクリート	σck＝18N/mm^2		1/2*(0.300+0.300+0.900*0.45)*0.900	m^3	0.452	
型枠	小型構造物		(1+1.0966)*0.900	m^2	1.89	
基礎材	RC-40 t=200		0.45*0.900+0.500	m^2	0.91	
目地材	瀝青質目地板 t=10mm		0.452*1/10	m^2	0.05	
H=1250			1：0.45の斜比＝1.0966			
コンクリート	σck＝18N/mm^2		1/2*(0.300+0.300+1.250*0.45)*1.250	m^3	0.727	
型枠	小型構造物		(1+1.0966)*1.250	m^2	2.62	
基礎材	RC-40 t=200		0.45*1.250+0.500	m^2	1.06	
目地材	瀝青質目地板 t=10mm		0.727*1/10	m^2	0.07	

擁壁工 作業土工 右岸

土　積　計　算　書

測　点	点間距離	平均距離	床掘			埋戻(D)								
			断面積	平　均	数　量	断面積	平　均	数　量	断面積	平　均	数　量	断面積	平　均	数　量
NO. 19 + 12.0			0.2			0.2			※NO.19+20.0の断面数量					
19 + 20.0	8.0m	8.10m	0.2	0.20	1.6	0.2	0.20	1.6						
20	20.0m	22.87m	0.9	0.55	12.6	0.4	0.30	6.9						
20 + 20.0	20.0m	22.69m	3.0	1.95	44.2	1.1	0.75	17.0						
20 + 23.3	3.3m	3.65m	3.0	3.00	11.0	1.1	1.10	4.0	※NO.20+23.3の断面数量					
NO. 20 + 24.5			1.2			0.7			※NO.21の断面数量					
21	15.5m	15.52m	1.2	1.20	18.6	0.7	0.70	10.9						
21 + 20.0	20.0m	20.00m	1.2	1.20	24.0	0.7	0.70	14.0						
合　計	86.8m	92.8m			112.0m3			54.4m3						